Technisches Datenblatt

Gitterrinne GR-Magic® 55 A2

Artikelnummer: 6001076

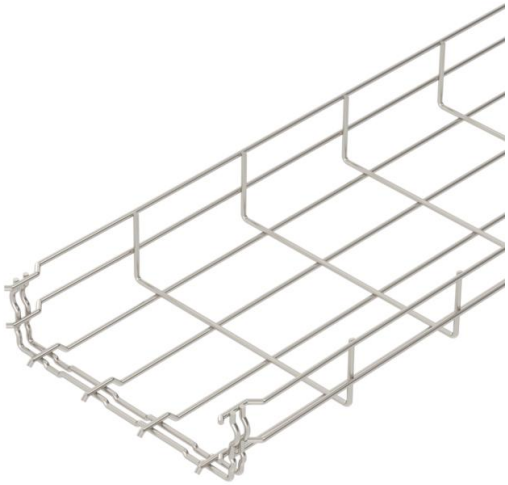

Gitterrinne mit angeformtem Verbinder in der Seitenhöhe 55 mm.
Für die Gitterrinne werden keine zusätzlichen Verbinderbauteile benötigt, sie wird einfach ineinandergesteckt. Die Maschenweite beträgt 50 x 100 mm (Ausnahme GRM 55/50 = 20 x 100 mm).
Magnetische Schirmdämpfung ohne Deckel 15 dB, mit Deckel 25 dB.

E30 E60 E90

VA Edelstahl, rostfrei

2B blank, nachbehandelt

Stammdaten

Artikelnummer	6001076
Typ	GRM 55 200 A2
Bezeichnung 1	Gitterrinne GRM
Hersteller	OBO
Dimension	55x200x3000
Werkstoff	Edelstahl, rostfrei 1.4301
Oberfläche	blank, nachbehandelt
Oberflächennorm	
Kleinste VK-Einheit	3
Mengeneinheit	Meter
Gewicht	99 kg
Gewichtseinheit	kg/100 m

Technisches Datenblatt

Gitterrinne GR-Magic® 55 A2

Artikelnummer: 6001076

Abmessungen

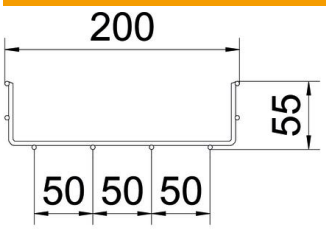

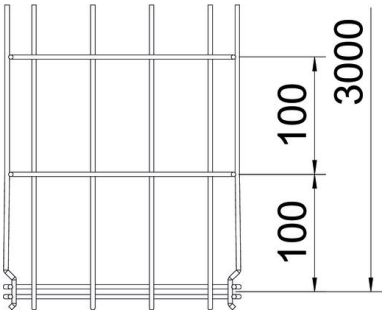

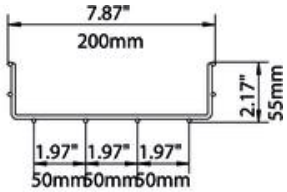

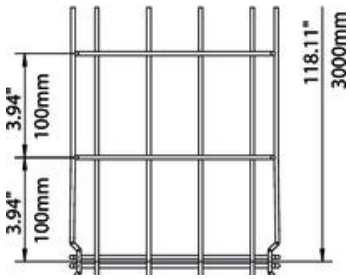

Länge	3.000 mm
Breite	200 mm
Breite	7,87 in
Höhe	55 mm
Höhe	2,17 in
Maß B (mm)	200 mm
Maß H	58 mm

Technisches Datenblatt

Gitterrinne GR-Magic® 55 A2

Artikelnummer: 6001076

Technische Daten

Ausführung Verbinder	integrierter Verbinder
Befestigungsart Montage-System	Boden Decke Wand
Funktionserhalt	ja
Integrierte Trennwand	ohne
Nutzquerschnitt	87 cm²
Nutzquerschnitt	8700 mm²
Profilform	U-Form
Rostfreier Stahl, gebeizt	ja
Schraublose Verbinder	ja
Belastungstesttyp nach IEC 61537	Typ II
Art des Verbinders Kabeltragsystem	Klickbefestigung

Belastungen

einsetzbare Stützabstände min.	1 m
einsetzbare Stützabstände max.	2,5 m
Stützabstand 1,0m	0,35 kN/m
Stützabstand 1,5m	0,2 kN/m
Stützabstand 2,0m	0,1 kN/m
Stützabstand 2,5m	0,1 kN/m

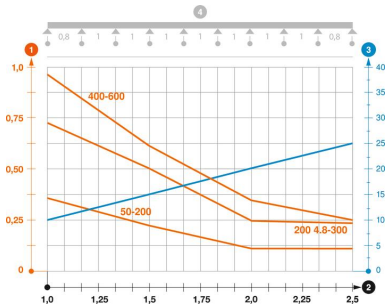

Belastungsdiagramm Gitterrinne Typ GRM 55 VA

1. Zulässige Kabelrinnen-/-leiterbelastung in kN/m ohne Mannlast
2. Stützweite in m
3. Holmdurchbiegung in mm bei zulässig kN/m
4. Belastungsschema beim Prüfverfahren

— Belastungskurve mit Kabelrinne/-leiterbreite in mm

— Holmdurchbiegungskurve je nach Stützweite